Aerie

Un élément urbain discret qui envoie la lumière là et quand les gens en ont besoin

- Avec sa lueur douce, Aerie fournit le meilleur confort visuel pendant la nuit, à travers l'environnement urbain
- Solution de rénovation moderne et durable qui s'adapte à tout projet urbain en matière d'esthétique de jour et de nuit, de besoins photométriques et de contrôles
- Fournit de la lumière uniquement quand les gens en ont besoin, grâce à son détecteur de mouvement intégré de haute qualité, pour permettre des économies d'énergie tout en veillant à la sécurité
- Peut être installé à proximité des résidences grâce à sa grille externe non gênante qui peut facilement être ajoutée sur place
- Offre un grand choix de configurations de mâts, styles, fixations et hauteurs
- Peut être installé dans les zones les plus exigeantes, comme le littoral ou les environnements à haute température

Photographies, dessins et données photométriques sont communiqués à titre informatif. Pour prendre connaissance de données spécifiques sélectionnez le produit concerné.

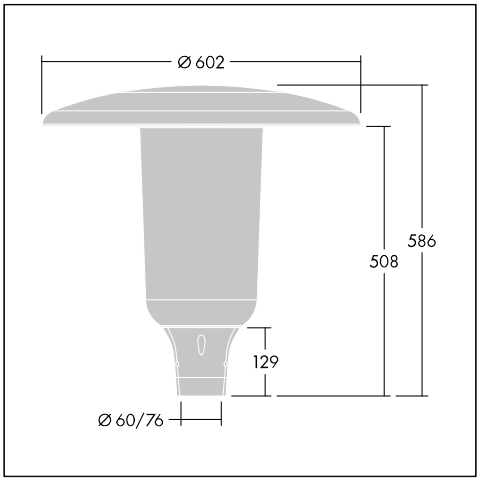

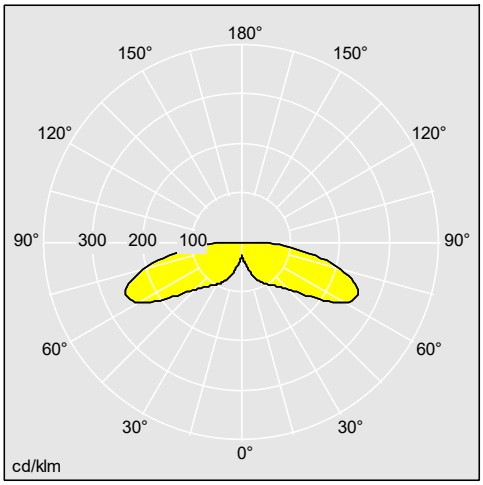

96632308

Matériaux / Finitions

Base et corps : fonte d'aluminium résistante à la corrosion (EN AC-44300), anthracite texturé finition poudrée (similaire à RAL7043)
Classe de corrosion standard C5 conforme à ISO 9223 :2012.
Autres couleurs disponibles via myProduct
Vasque : polycarbonate anti-UV - transparent (IK10) et finition opale
Réflecteur blanc interne hautement réflectif

Installation / Montage

Montage post top : Ø 60 mm et Ø 76 mm, pré-câblé pour une installation facile, avec un outil. Vis de fixation 120° pour un réglage parfait sur le mât, ouverture sans outil avec accès rapide depuis le dessus, entretien sans outil de l'appareillage, entretien de la vasque possible sur place.

IP66, IK10, SC1, SC2, CE, RCM

Les produits de Thorn Lighting sont perfectionnés en permanence. Nous nous réservons le droit d'apporter des modifications à nos produits sans autres publications.
© Thorn Lighting

Aerie

Données commerciales

Désignation	ILCOS	Culot	Poids (kg)	Code SAP
Aerie Wide, optique symétrique sur le plan rotationnel				
ARW 18L35-740 RS CL-D CL2 W5 T60 ANT	LED		11,06	96632271
ARW 18L70-830 RS CL-D LRT CL2 W5 T76 ANT	LED		11,24	96632273
ARW 18L35-740 RS CL-D CL1 W5 T76 ANT	LED		11,22	96632308
ARW 18L50-740 RS CL-D CL2 W5 T60 ANT	LED		11,06	96632766
ARW 18L70-740 RS CL-D CL2 W5 T60 ANT	LED		11,06	96632767
ARW 18L105-740 RS CL-D CL2 W5 T60 ANT	LED		11,06	96632768
ARW 18L50-740 RS CL-D CL1 W5 T76 ANT	LED		11,23	96632914
ARW 18L70-740 RS CL-D CL1 W5 T76 ANT	LED		11,23	96632915
ARW 18L105-740 RS CL-D CL1 W5 T76 ANT	LED		11,23	96632916
ARW 18L35-730 RS CL-D BS 3450 SP CL2 ->	LED		12,64	92922106
ARW 18L70-730 RS CL-D BS 3450 SP CL2 ->	LED		12,64	92922107
Aerie Wide, optique confort rue large				
ARW 12L35-740 WSC CL CL2 W5 T60 ANT	LED		10,95	96632263
ARW 12L50-730 WSC CL LRT CL2 W5 T76 ANT	LED		10,96	96632265
ARW 24L35-740 WSC CL CL2 W5 T60 ANT	LED		10,95	96632268
ARW 12L35-740 WSC CL CL1 W5 T76 ANT	LED		11,12	96632306
ARW 24L35-740 WSC CL CL1 W5 T76 ANT	LED		11,17	96632307
ARW 12L50-740 WSC CL CL2 W5 T60 ANT	LED		10,95	96632761
ARW 12L70-740 WSC CL CL2 W5 T60 ANT	LED		10,95	96632762
ARW 12L105-740 WSC CL CL2 W5 T60 ANT	LED		10,95	96632763
ARW 24L50-740 WSC CL CL2 W5 T60 ANT	LED		10,95	96632764
ARW 24L70-740 WSC CL CL2 W5 T60 ANT	LED		10,95	96632765
ARW 24L50-740 WSC CL CL1 W5 T76 ANT	LED		11,12	96632911
ARW 24L70-740 WSC CL CL1 W5 T76 ANT	LED		11,12	96632912
ARW 12L50-740 WSC CL CL1 W5 T76 ANT	LED		11,12	96632907
ARW 12L70-740 WSC CL CL1 W5 T76 ANT	LED		11,12	96632908
ARW 12L105-740 WSC CL CL1 W5 T76 ANT	LED		11,12	96632909
Aerie large, optique de rue extensif				
ARW 12L35-730 ES CL-D BS 3450 SP CL2 ->	LED		12,53	92922104
ARW 12L70-730 ES CL-D BS 3450 SP CL2 ->	LED		12,53	92922105
ARW 12L50-730 ES CL CL2 D5 T76 ANT	LED		12,295	92924206
ARW 24L50-730 ES CL CL2 D5 T76 ANT	LED		12,345	92924209
ARW 24L70-730 ES-S CL CL2 D5 T76 ANT	LED		12,345	92924217
Aerie Slim, optique symétrique sur le plan rotationnel				
ARS 18L35-740 RS CL-D CL2 W5 T60 ANT	LED		11,07	96632282
ARS 18L35-740 RS CL-D CL1 W5 T76 ANT	LED		11,24	96632311
ARS 18L50-740 RS CL-D CL2 W5 T60 ANT	LED		11,07	96632775
ARS 18L70-740 RS CL-D CL2 W5 T60 ANT	LED		11,07	96632776
ARS 18L105-740 RS CL-D CL2 W5 T60 ANT	LED		11,07	96632777
ARS 18L70-740 RS CL-D CL1 W5 T76 ANT	LED		11,24	96632926
ARS 18L50-740 RS CL-D CL1 W5 T76 ANT	LED		11,24	96632925
ARS 18L105-740 RS CL-D CL1 W5 T76 ANT	LED		11,24	96632927

Les produits de Thorn Lighting sont perfectionnés en permanence. Nous nous réservons le droit d'apporter des modifications à nos produits sans autres publications.
© Thorn Lighting

Aerie

Désignation	ILCOS	Culot	Poids (kg)	Code SAP
Aerie Slim, optique confort rue large				
ARS 12L35-740 WSC CL CL2 W5 T60 ANT	LED		10,99	96632275
ARS 24L35-740 WSC CL CL2 W5 T60 ANT	LED		11,04	96632279
ARS 12L35-740 WSC CL CL1 W5 T76 ANT	LED		11,16	96632309
ARS 24L35-740 WSC CL CL1 W5 T76 ANT	LED		11,21	96632310
ARS 12L50-740 WSC CL CL2 W5 T60 ANT	LED		10,99	96632770
ARS 12L70-740 WSC CL CL2 W5 T60 ANT	LED		10,99	96632771
ARS 12L105-740 WSC CL CL2 W5 T60 ANT	LED		10,99	96632772
ARS 24L50-740 WSC CL CL2 W5 T60 ANT	LED		11,04	96632773
ARS 24L70-740 WSC CL CL2 W5 T60 ANT	LED		11,04	96632774
ARS 24L70-740 WSC CL CL1 W5 T76 ANT	LED		11,21	96632923
ARS 24L50-740 WSC CL CL1 W5 T76 ANT	LED		11,21	96632922
ARS 12L50-740 WSC CL CL1 W5 T76 ANT	LED		11,16	96632918
ARS 12L70-740 WSC CL CL1 W5 T76 ANT	LED		11,16	96632919
ARS 12L105-740 WSC CL CL1 W5 T76 ANT	LED		11,16	96632920
Accessoires Aerie				
ARW LV			0,8	96632480
ARS LV			0,8	96632481

Les produits de Thorn Lighting sont perfectionnés en permanence. Nous nous réservons le droit d'apporter des modifications à nos produits sans autres publications.
© Thorn Lighting